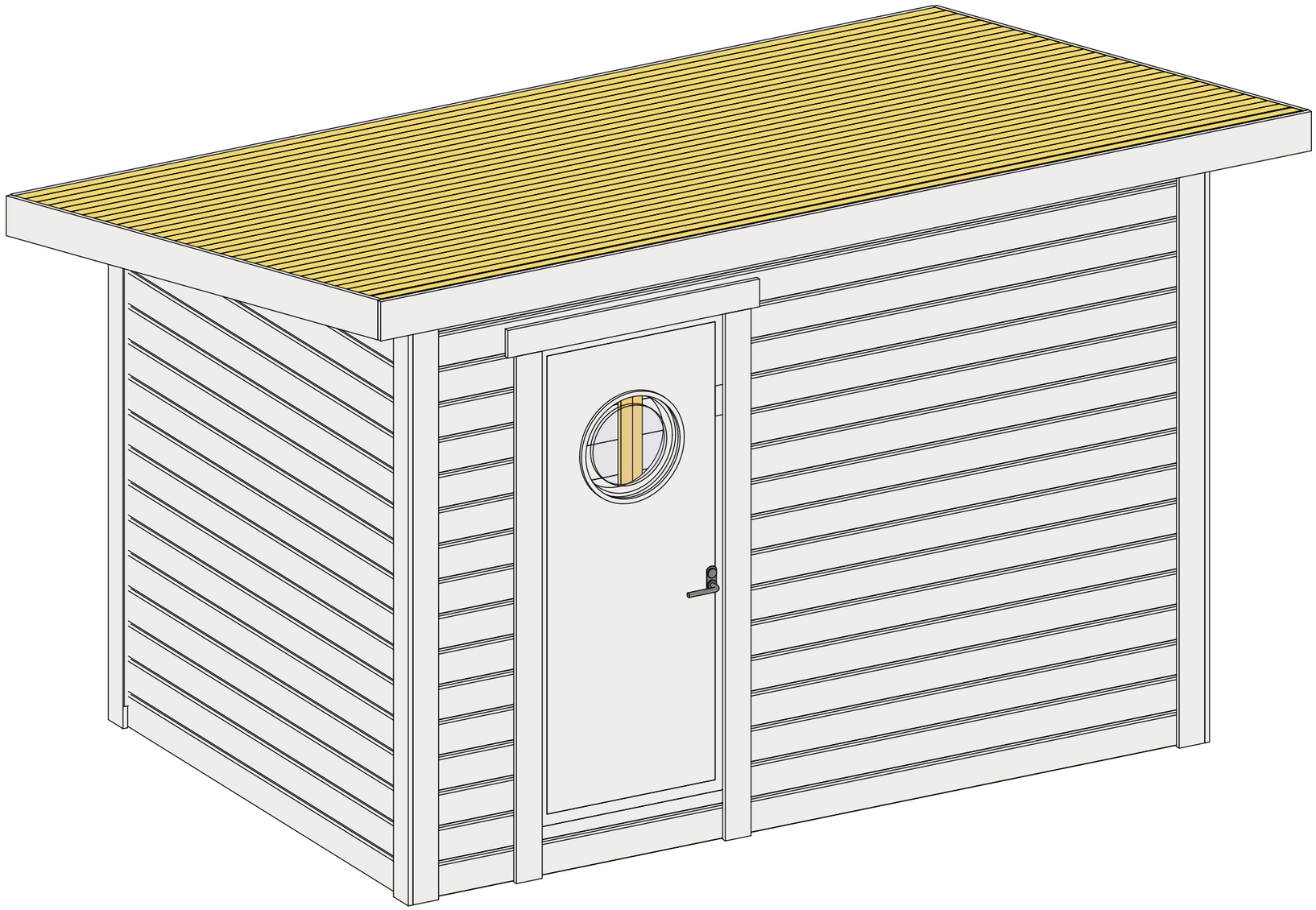

2026-01-17 07:17:30 C:\Users\ROER01\OneDrive - Uddevalla kommun\Skrivbordet\Revit Modeller\Mina modeller\Cykelförråd 3.6 x 2.3 meter Pulpettak.rvt

Project Status

BET	ANT	ÄNDRINGEN AVSER	DATUM	SIGN

Cykelförråd 3,6 * 2,3 Pulpettak

AO

3D Modell

SKALA

RITAD/KONSTR AV	HANDLÄGGARE	UPPDRAGS.NR
ROER	PI	1:B

ORT/DATUM	ANSVARIG	KOD/TYP/POS	RITNINGSNUMMER	ÄNDR BET
260115	RE		A01	

2026-01-17 07:19:51 C:\Users\ROER01\OneDrive - Uddevalla kommun\Skrivbordet\Revit Modeller\Mina modeller\Cykelförråd 3.6 x 2.3 meter Pulpettak.rvt

Fönster kan sättas in på kunds begäran

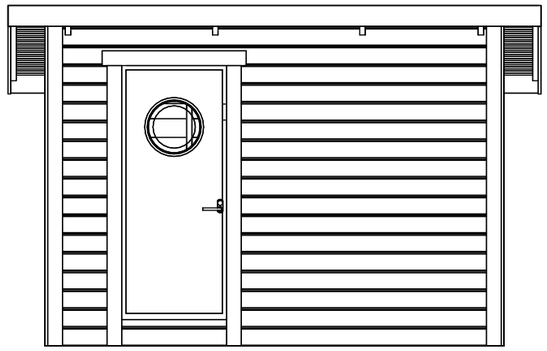

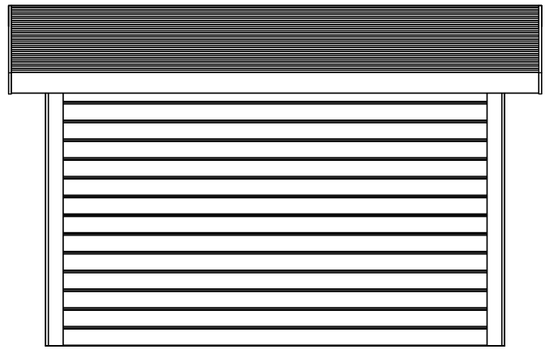

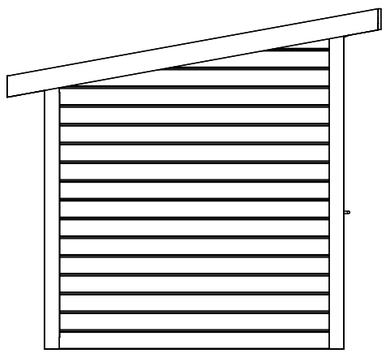

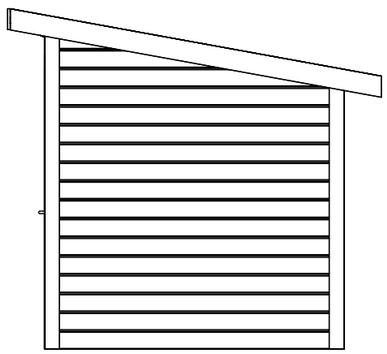

Project Status

BET	ANT	ÄNDRINGEN AVSER	DATUM	SIGN

Cykelförråd 3,6 * 2,3 Pulpettak

AO

Fasadritning

SKALA

RITAD/KONSTR AV	HANDLÄGGARE	UPPDRAGS.NR
ROER	PI	1:B

ORT/DATUM	ANSVARIG	KOD/TYP/POS	RITNINGSNUMMER	ÄNDR BET
260115	RE		A02	

2026-01-17 07:20:14 C:\Users\ROER01\OneDrive - Uddevalla kommun\Skrivbordet\Revit Modeller\Mina modeller\Cykelförråd 3.6 x 2.3 meter Pulpettak.rvt

Snitt 1
K107

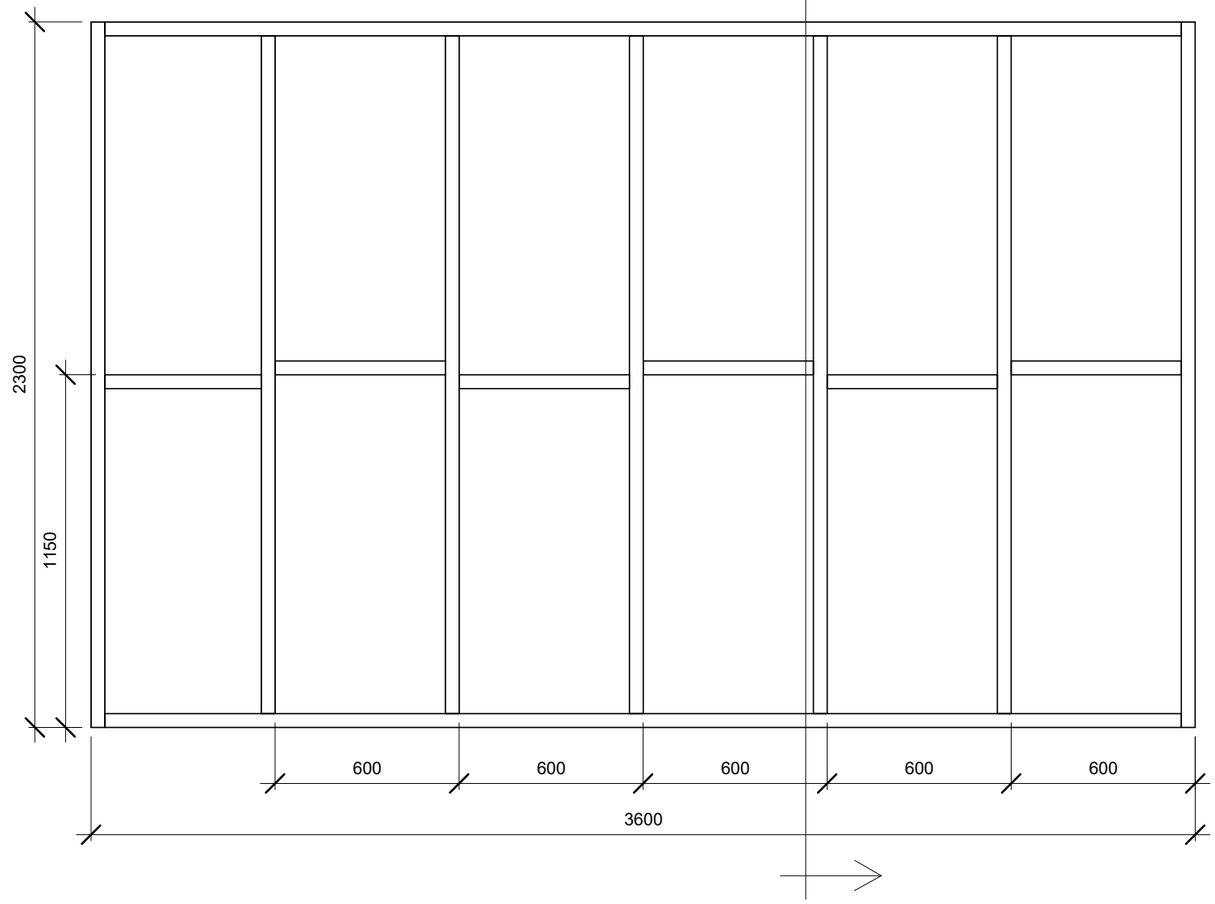

Material

45 x 170 plankor

22 x 95 Tryckt trall

Trallen skruvas med 55 mm trallskruv avstånd max 400mm.

Trossbottenskiva skruvas med spånskiveskruv och alla skarvar tejpas med godkänd tejp så det blir lufttätt

Isolering i två lager förskjutna skarvar

95 mm + 70 mm iso.

Bjälklaget spikas samman med 2 st 120 spik uppe och nere med en 140 mm skruv i mitten.

Golv

Råspont 23 x 95

spikas med 75mm galvad spik

Snitt 1

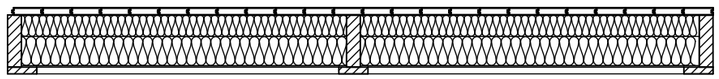

Project Status

BET	ANT	ÄNDRINGEN AVSER	DATUM	SIGN

Cykelförråd 3,6 * 2,3 Pulpettak

AO

Bjälklag

SKALA 1 : 20

RITAD/KONSTR AV	HANDLÄGGARE	UPPDRAGS.NR
ROER	PI	1:B

ORT/DATUM	ANSVARIG	KOD/TYP/POS	RITNINGSNUMMER	ÄNDR BET
260115	RE		K101	

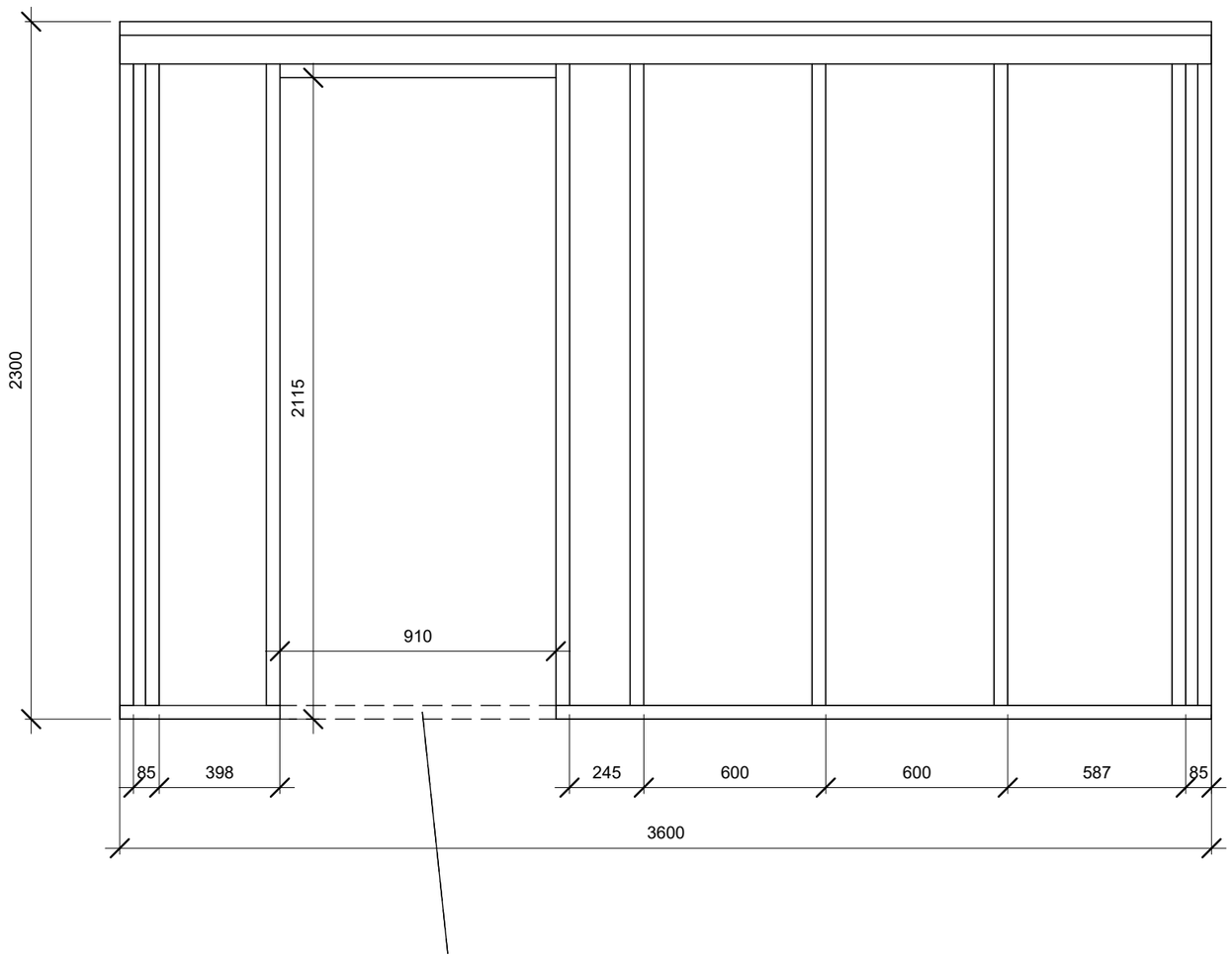

Syllen behålls hel tills väggen är klädd och stabil.
Kapas sen med fogsvans eller tigersåg.

Material

45 x 95 regel

Spikas med 2st 100 mm galvade spik i varje ända

Förstärkningsregeln spikas med 100mm spik i varje regel.

Project Status

BET	ANT	ÄNDRINGEN AVSER	DATUM	SIGN

Cykelförråd 3,6 * 2,3 Pulpettak

AO

Framvägg

SKALA 1 : 20

RITAD/KONSTR AV	HANDLÄGGARE	UPPDRAGS.NR
ROER	PI	1:B

ORT/DATUM	ANSVARIG	KOD/TYP/POS	RITNINGSNUMMER	ÄNDR BET
260115	RE		K102	

2026-01-17 07:20:27 C:\Users\ROER01\OneDrive - Uddevalla kommun\Skrivbordet\Revit Modeller\Mina modeller\Cykelförråd 3.6 x 2.3 meter Pulpettak.rvt

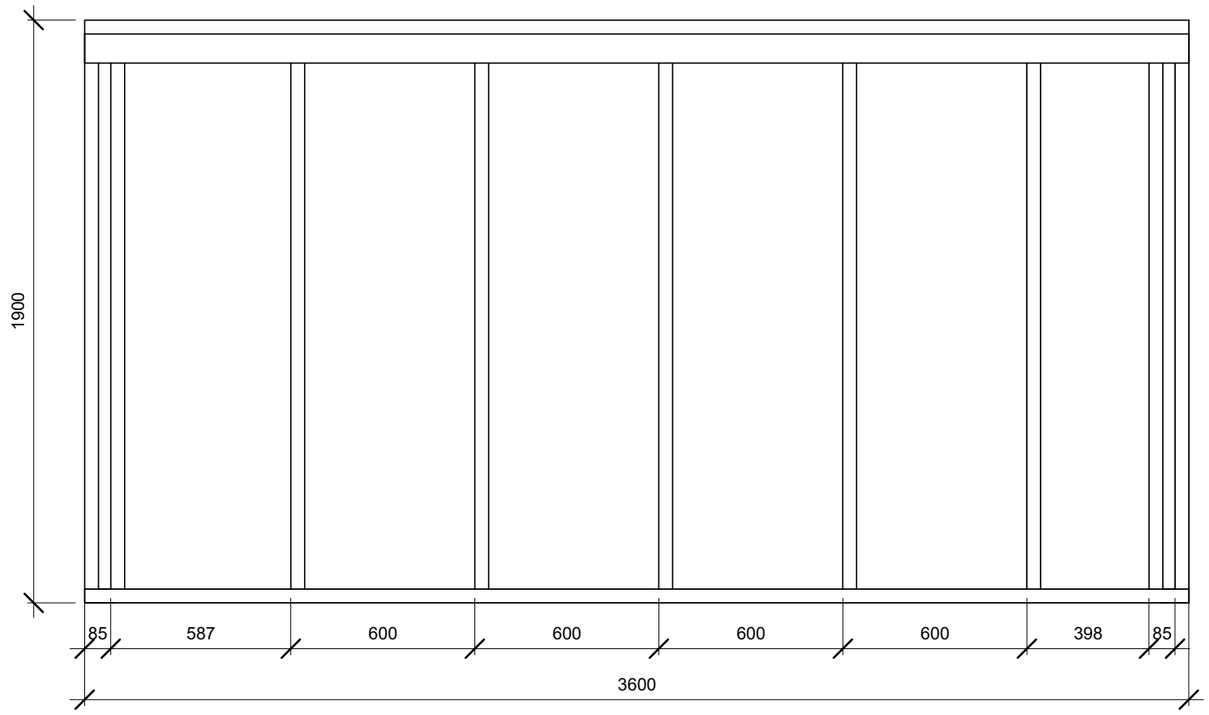

Material

45 x 95 regel

Spikas med 2st 100 mm galvade spik i varje ända

Förstärkningsregeln spikas med 100mm spik i varje regel.

Project Status

BET	ANT	ÄNDRINGEN AVSER	DATUM	SIGN

Cykelförråd 3,6 * 2,3 Pulpettak

AO

Bakvägg

SKALA 1 : 20

RITAD/KONSTR AV	HANDLÄGGARE	UPPDRAGS.NR
Author	Approver	1:B

ORT/DATUM	ANSVARIG	KOD/TYP/POS	RITNINGSNUMMER	ÄNDR BET
260115	RE		K103	

2026-01-17 07:20:42 C:\Users\ROER01\OneDrive - Uddevalla kommun\Skrivbordet\Revit Modeller\Mina modeller\Cykelförråd 3.6 x 2.3 meter Pulpettak.rvt

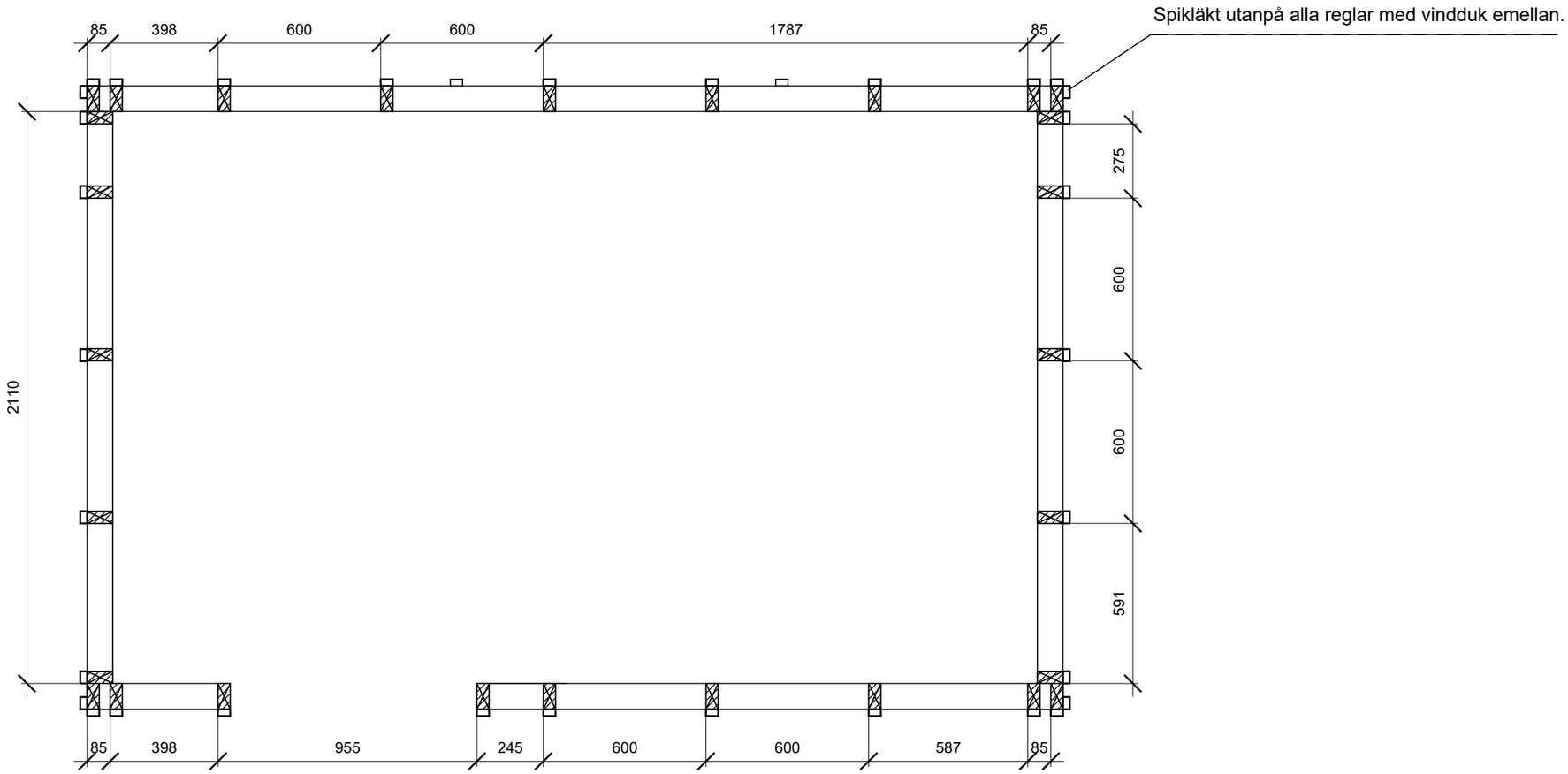

Project Status

BET	ANT	ÄNDRINGEN AVSER	DATUM	SIGN

Cykelförråd 3,6 * 2,3 Pulpettak

AO

Stolpverk

SKALA 1 : 20

RITAD/KONSTR AV	HANDLÄGGARE	UPPDRAGS.NR
ROER	PI	1:B

ORT/DATUM	ANSVARIG	KOD/TYP/POS	RITNINGSNUMMER	ÄNDR BET
260115	RE		K104	

2026-01-17 07:20:58 C:\Users\ROER01\OneDrive - Uddevalla kommun\Skrivbordet\Revit Modeller\Mina modeller\Cykelförråd 3.6 x 2.3 meter Pulpettak.rvt

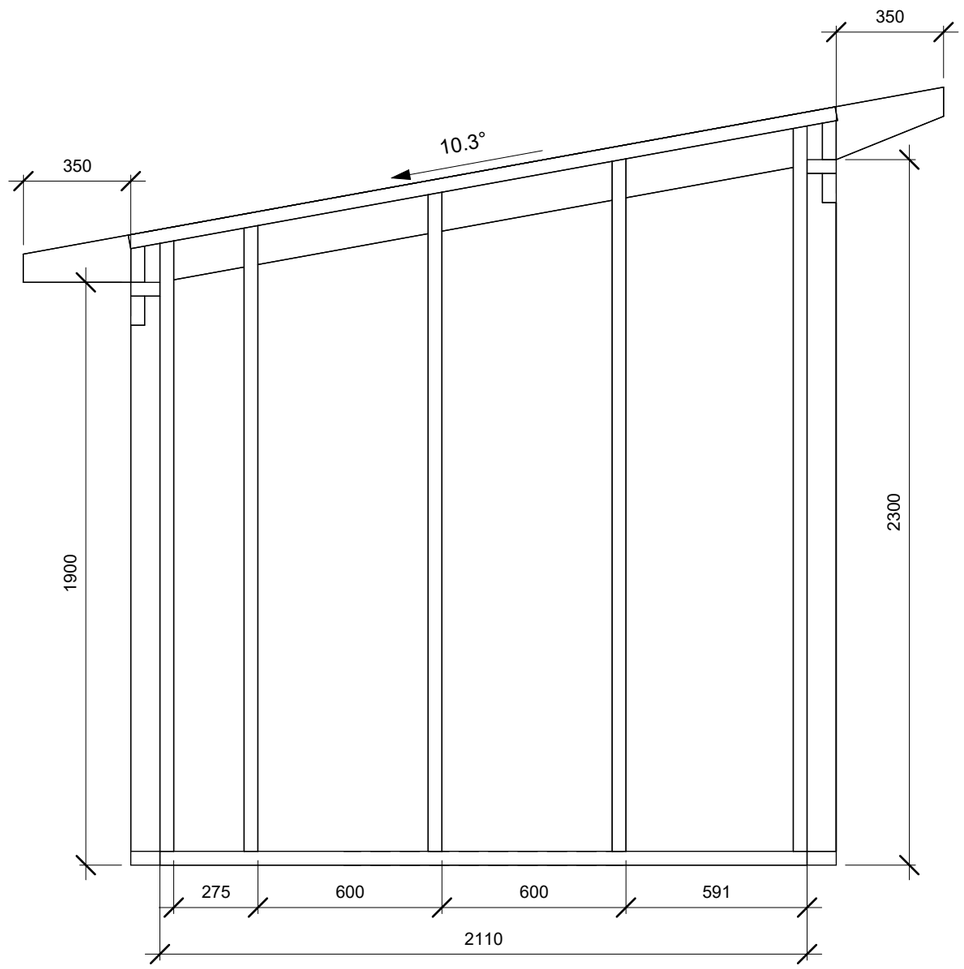

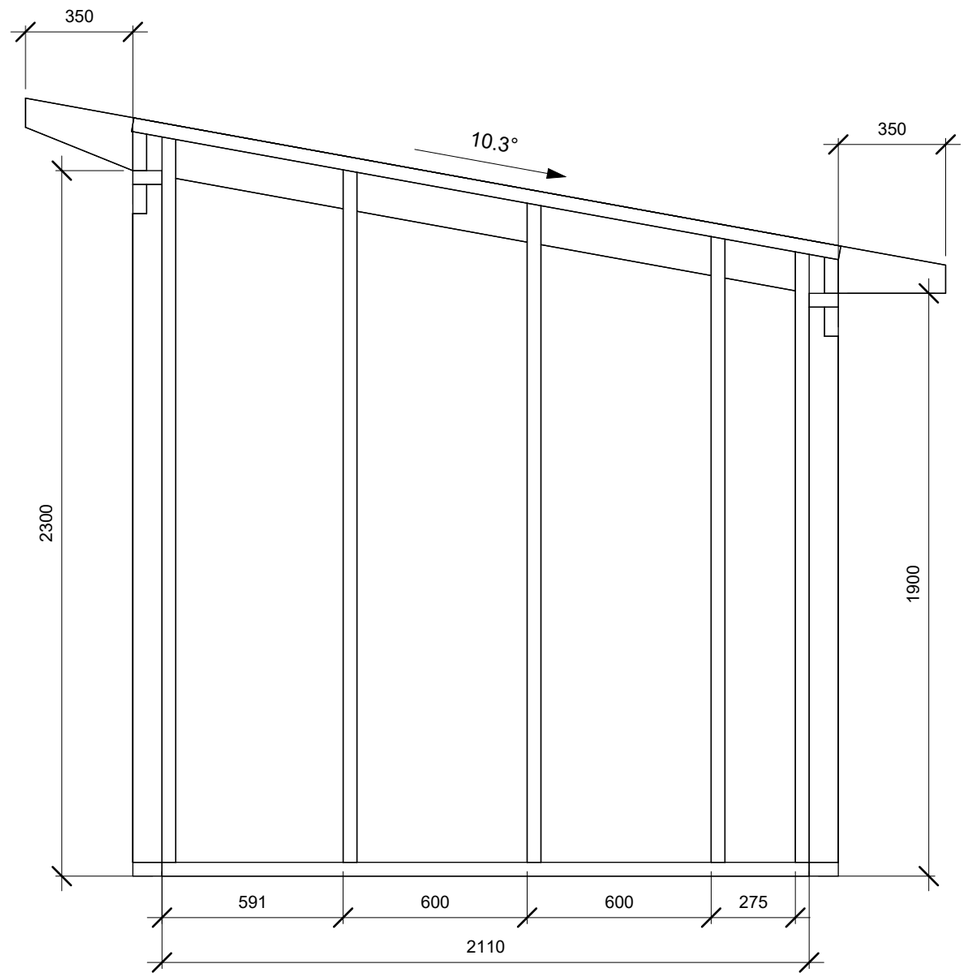

Project Status

BET	ANT	ÄNDRINGEN AVSER	DATUM	SIGN

Cykelförråd 3,6 * 2,3 Pulpettak

AO

Gavlar

SKALA 1 : 20

RITAD/KONSTR AV	HANDLÄGGARE	UPPDRAGS.NR
ROER	RE	1:B

ORT/DATUM	ANSVARIG	KOD/TYP/POS	RITNINGSNUMMER	ÄNDR BET
260115	RE		K105	

2026-01-17 07:21:12 C:\Users\ROER01\OneDrive - Uddevalla kommun\Skrivbordet\Revit Modeller\Mina modeller\Cykelförråd 3.6 x 2.3 meter Pulpettak.rvt

2026-01-17 07:21:28 C:\Users\ROER01\OneDrive - Uddevalla kommun\Skrivbordet\Revit Modeller\Mina modeller\Cykelförråd 3.6 x 2.3 meter Pulpettak.rvt

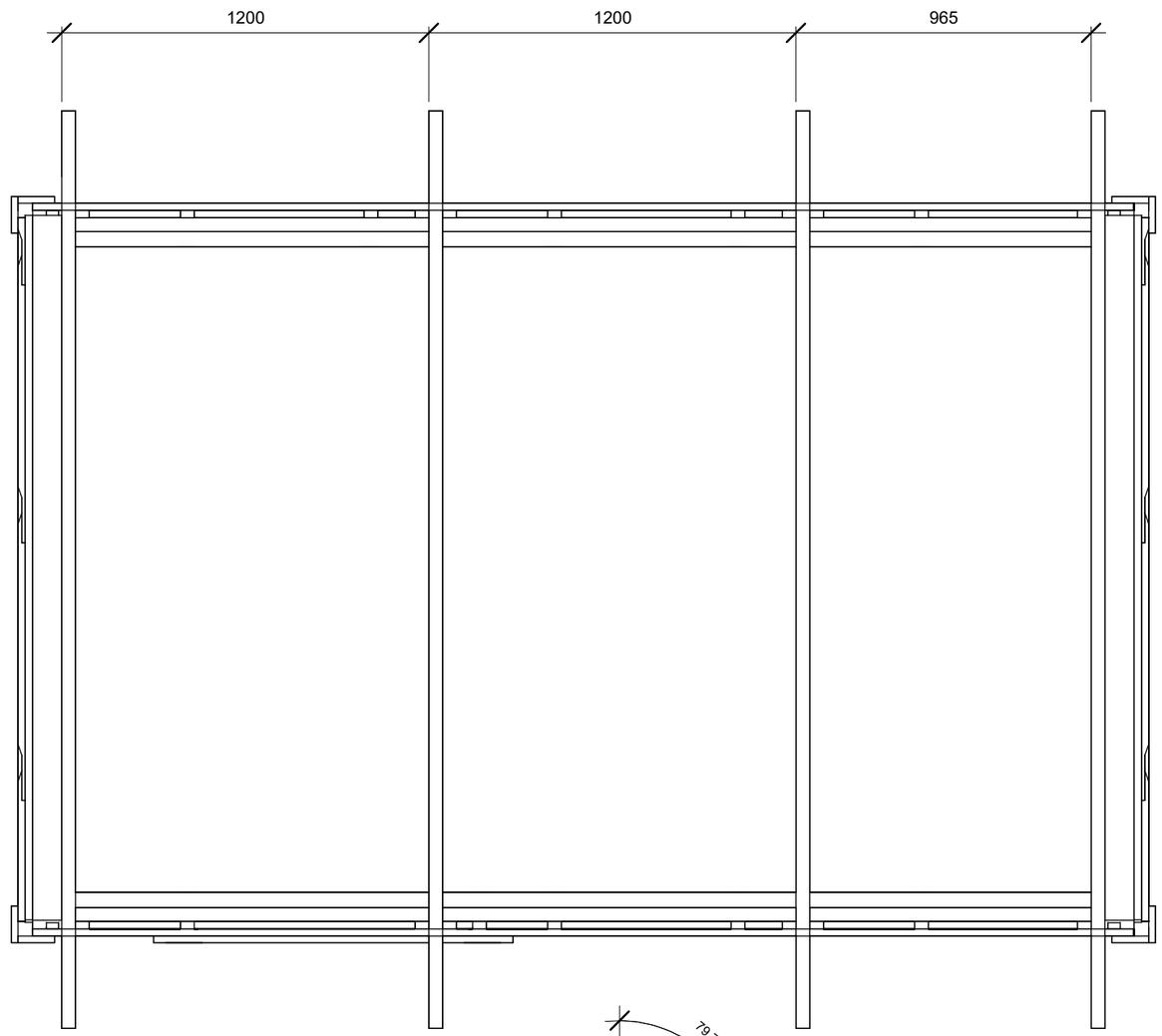

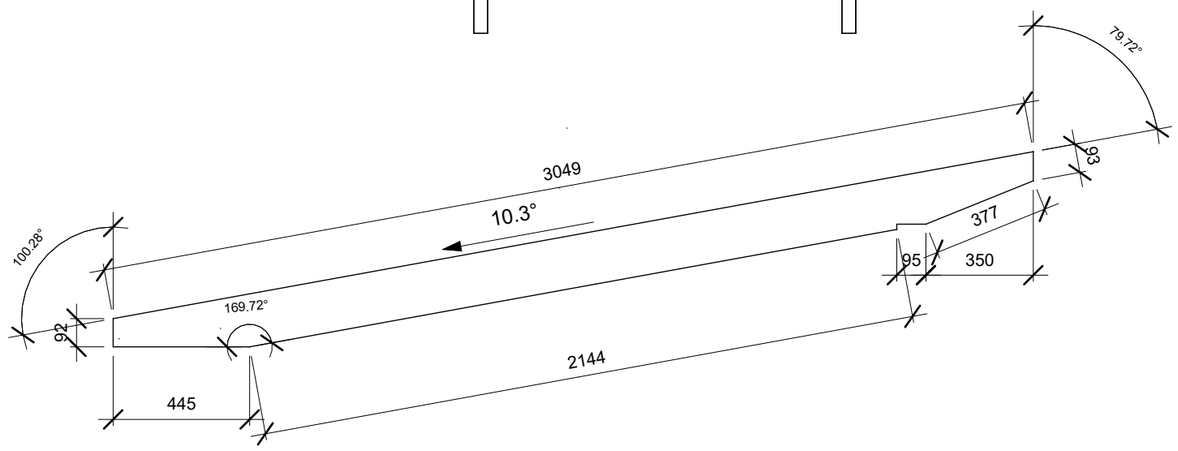

Takstolar

45 x 170 mm

Fästes med BMF-vinkel 90
4 st ankarskruv i varje del

Förläng linjerna ca 30 mm
För att renkapa när takstolarna
Sitter på plats

Project Status

BET	ANT	ÄNDRINGEN AVSER	DATUM	SIGN

Cykelförråd 3,6 * 2,3 Pulpettak

AO

Takstolar

SKALA 1 : 20

RITAD/KONSTR AV	HANDLÄGGARE	UPPDRAGS.NR
ROER	Approver	1:B

ORT/DATUM	ANSVARIG	KOD/TYP/POS	RITNINGSNUMMER	ÄNDR BET
260115	RE		K106	

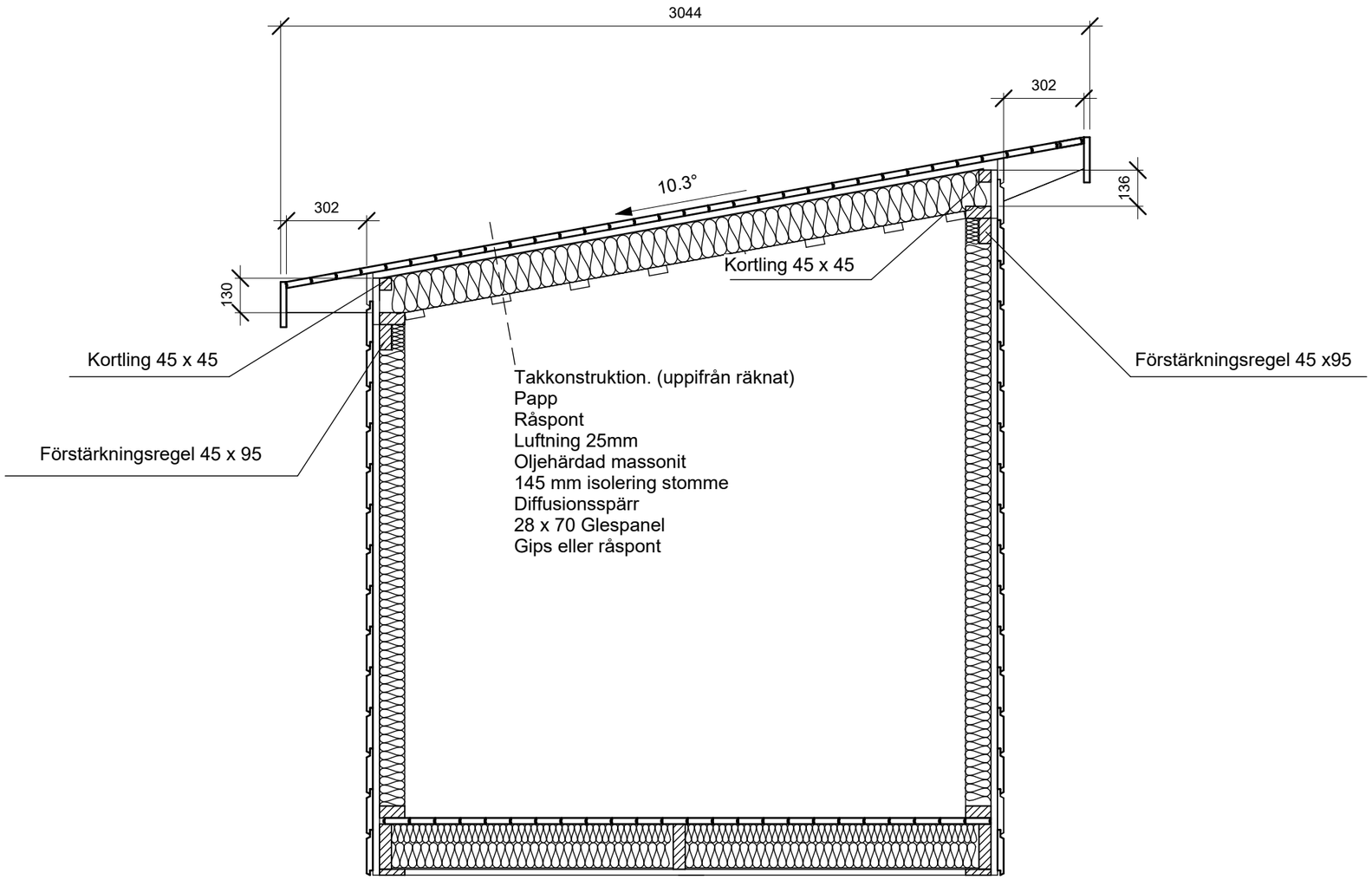

Väggkonstruktion

Z-panel
Luftläkt 25x45
Vindduk
45x95 isolerad stomme
Diffusionspärr

Beroende på vad kund vill så kläs insida med.

(installationsskikt 45x45 isolerad)
(Råspånt/OSB/Gips)

Project Status

BET	ANT	ÄNDRINGEN AVSER	DATUM	SIGN

Cykelförråd 3,6 * 2,3 Pulpettak

AO

RITAD/KONSTR AV	HANDLÄGGARE	UPPDRAGS.NR
Author	Approver	1:B

Snitt 1 SKALA 1 : 20

ORT/DATUM	ANSVARIG	KOD/TYP/POS	RITNINGSNUMMER	ÄNDR BET
260115	RE		K107	

2026-01-17 07:21:56 C:\Users\ROER01\OneDrive - Uddevalla kommun\Skrivbordet\Revit Modeller\Mina modeller\Cykelförråd 3.6 x 2.3 meter Pulpettak.rvt