Roth Tanksystem

Installation

DVT 1000 L

DVT 1500 L



German quality since 1947

Roth DVT tanksystem

Generellt
Bevara samtliga dokument som levereras med tanken (testcertifikat och garantibevis) på säkert ställe. Kontrollera produkterna vid leverans så att de stämmer mot packsedel samt att de är oskadade och hela.
Denna anvisning utgör arbetsbeskrivning vid installationen.
Tankarna innehar Certifikat DIBt Z-40.21-161, DIBt Z-40.21-283 och är CE-märkta (DOP 130711-Roth-DWT).

Certifikat saknas mot MSBFS
I dagsläget finns inget certifieringsorgan som är ackrediterat enligt europastandard för att certifiera korrosionsskydd i form av beläggning mot gällande regelverk (MSBFS). Det innebär att vid installationer överstigande 1000l ska förutom installationskontroll, även tillverkning- och konstruktionskontroll utföras.

Transport
Hantera tankarna varsamt så att de inte utsätts för slag eller stötar. Tankarna får endast lyftas i bärhantagen eller med passande gaffeltruck. Använd aldrig lösningsmedel på tankarna.

Uppställning
› Maximalt 5 tankar på rad av samma storlek får monteras, inomhus (långsida mot långsida). Dock maximalt 5.000 liter.

› Angivna uppställningsmått runt tankarna måste alltid följas.

› Golvytan ska vara bärande och klara av belastningen från helt fyllda tankar. Golvet ska vara vågrätt och plant.

› Märkningen med typskylt på tankarna ska vara fullt synlig.

› Tankarna är avsedda till förvaring inomhus av eldningsolja Eo1 och motorbrännolja (diesel), för specifika oljor kontakta Roth Nordic eller se tankens typskylt.

› Medlevererat dämmrör ska ALLTID monteras ned i tanken där påfyllningen ska monteras.

Besiktning
› Installerad tankvolym över 1000 liter ska genomgå installationsbesiktning och tillverknings- och konstruktionsbesiktning. Denna ska genomföras av ackrediterat besiktningsorgan. Återkommande besiktning ska genomföras enligt angivet intervall.

Avstånd och mått
› Tankar och tankuppställningar ska ha ett väggavstånd från en gavelsida och en angränsande långsida på min. 400 mm, detta för att tillgodose inspektion och framkomlighet. Båda de andra sidorna ska ha ett fritt väggavstånd på minst 50 mm vid fyllt tillstånd.

› Takhöjden ska som en regel vara minimum 250 mm fritt ovanför tankens anslutningar, detta för att göra höjdjustering möjlig på tankens överfyllnadsskydd.

Installation tillbehör
› Roth Nordics tillbehör (Grundsats och tilläggsats Fullstar) ska användas för påfyllning, avluftning och sugledning.
Endast påfyllningsledningar med svarta överfallsmuttrar får anslutas till varandra (dysa 12 mm).

1. Placera först ut medföljande stativ på golvet. Se till att stativet är i våg.
2. Placera tanken/tankarna på stativet.
3. I emballaget till varje tank levereras ett rosafärgat dämmrör. Detta ska ALLTID monteras i varje tank.
4. Förmontera delarna till påfyllnadsledning och avluftning på tankarna innan de ställs ordentligt på plats.
5. När tankarna är helt på plats kan rördetaljerna skruvas ihop ordentligt. Använd endast ordentlig handkraft.

Installation påfyllning
› Vidareanslutning till påfyllningsledningen ska utföras för att klara ett tryck på 10 bar.

› Vidareanslutningen till de fixerade påfyllnings- och avluftningsledningarna till byggnaden, ska utföras på en sådant sätt att inte krafter kan påverka anslutningarna som i ogynnsamma fall kan skadas.
Till den 1:a tanken ska dessa ledningar utföras med en så kallad Z-skänkel eller motsvarande lösning*. Z-skänkeln ska alltid utföras horisontellt och med en svag lutning på ledningen mot tanken.
Avståndet mellan de två horisontella 90° vinklarna ska vara ca 1 m.

** Om utrymme saknas för att kunna göra en Z-skänkel kan en för ändamålet godkänd flexibel slang av metall eller PTFE användas.*

› Medlevererat dämmrör (rosafärgat) ska monteras i tankens anslutning som avses användas till påfyllning. Stick ned röret i anslutningen för påfyllning och låt det hänga på tankens stos. Var noga med packningarna.

› Maximalt påfyllnadsflöde: 200 liter/minut och tank vid 3 bar.

Installation avluftning
› Tankens avluftningsledning ska dras till lämpligt ställe och ska mynna utomhus.

› Vidareanslutningen till de fixerade påfyllnings- och avluftningsledningarna till byggnaden, ska utföras på en sådant sätt att inte krafter kan påverka anslutningarna som i ogynnsamma fall kan skadas.
Till den 1:a tanken ska dessa ledningar utföras med en så kallad Z-skänkel eller motsvarande lösning*. Z-skänkeln ska alltid utföras horisontellt och med en svag lutning på ledningen mot tanken.
Avståndet mellan de två horisontella 90° vinklarna ska vara ca 1 m.

** Om utrymme saknas för att kunna göra en Z-skänkel kan en för ändamålet godkänd flexibel slang av metall eller PTFE användas.*

Principskiss Z-skänkeln - se nästa sida!

Installation sugledning
› Förbindelsen mellan tank och brännare är inte kommunicerande och ska därför inte ha returledning till tanken. Systemet ska utföras som ett s.k ettrörssystem. Montera vid behov luftavskiljare typ Tigerloop eller motsvarande godkänd lösning.

› Montera suganordning med sugledningsarmatur och överfyllnadsskydd på första tanken i påfyllnadsriktningen. Ventilens spak ska stå i uppfällt läge för att suga ur en eller flera tankar. Nedfälld är suganordningen stängd.

› Justera höjden på överfyllnadsskyddet så att det stämmer överens med aktuell tankvolym. (Se tabell).

› Maximalt oljeflöde till oljebrännare: 70 liter/timme (1,17 liter/minut).

OBS:
Kontrollera tätheten på samtliga kopplingar under och efter första påfyllningen.
Efterdra kopplingarna vid varannan påfyllning och vid behov.

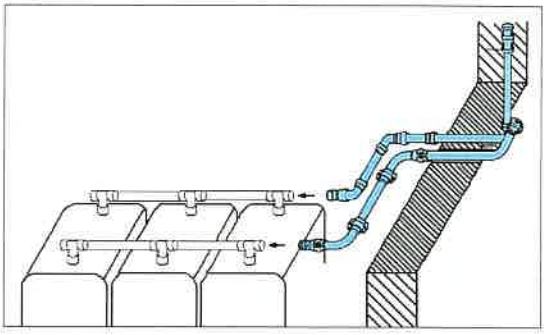

Installation av enkeltank

① 

Placera tanken på dess stativ. Anslut nivåindikatorn med gänglocket på tredje stutsen. Anslut påfyllnadsvinkeln på första anslutningen där dämmröret är placerat. Anslut påfyllnadskopplingen. Glöm ej att fetta in o-ringen.

② 

Anslut sugledningsarmaturen med påfyllnadsskyddet på andra anslutningen.

③ 

Proppa anslutningen för vidarekoppling av sugledning till fl er tankar.

④ 

Anslut avluftningsvinkeln på fjärde anslutningen. Glöm ej plantätningen. Anslut vidarekopplingen.

5. Anslut påfyllnings-, avluftnings- och sugledning enligt anvisningar ovan.
6. Justera överfyllnadsskyddet i enlighet med tabell 1.

Installation av raduppställda tankar

1



1. Montera nivåmätare på respektive tanks 3:e anslutning.
2. Se till att centrumavståndet mellan tankarnas anslutningar är 780 mm.

2



1. Förmontera påfyllningsledningen, fetta in o-ringar och avlägsna skydden över påfyllnadsdysorna.

3



Montera dämmrör i tankarnas 1:a anslutningar.
Montera påfyllningsledningen på tankarnas 1:a anslutningar.

4



Förmontera sugledningen, fetta in o-ringarna.

5



Montera sugledningen i tankarnas 2:a anslutningar, justera överfyllnadsskyddet enligt tabell 1. Spaken på suganordningens ventil ska stå upprätt för att vara öppen. Nedfälld är stängd.

6



Förmontera avluftningsledningen.

7



Montera avluftningsledningen i tankarnas 4:e anslutningar.

8

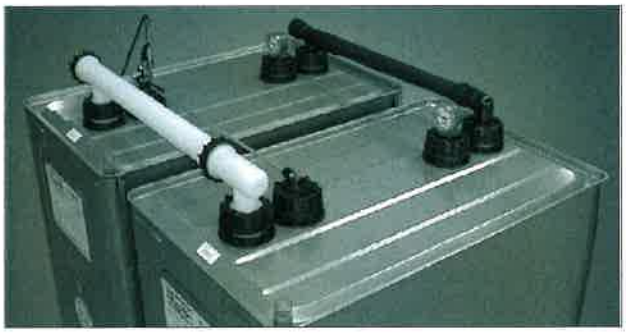

Komplett installation

Inställning av överfyllnadsskydd				
	1000 L		1500 L	
Antal tankar	A	B	A	B
1	108	143	58	295
2	143	210	83	270
3	153	200	93	260
4	163	190	88	265
5	148	205	83	270

Mått och vikt						
RSK	Volym liter	L (mm)	B (mm)	H (mm)	Inst. höjd (mm)	Vikt (kg)
562 02 17	1000	1100	700	1600	1850	84
562 02 18	1500	1630	760	1950	2200	151

Tillbehör

562 02 84	Roth Grundsats 1000 – 1500 L
562 02 85	Roth Tilläggssats 1000 – 1500 L
562 02 92	Roth Tanklock med inv. R50 (2")

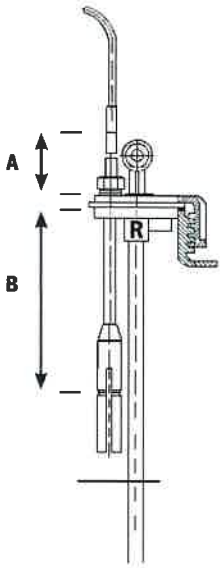

DVT 1000 L

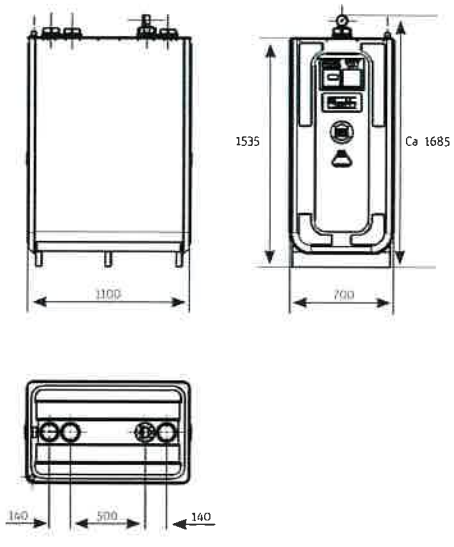

DVT 1500 L

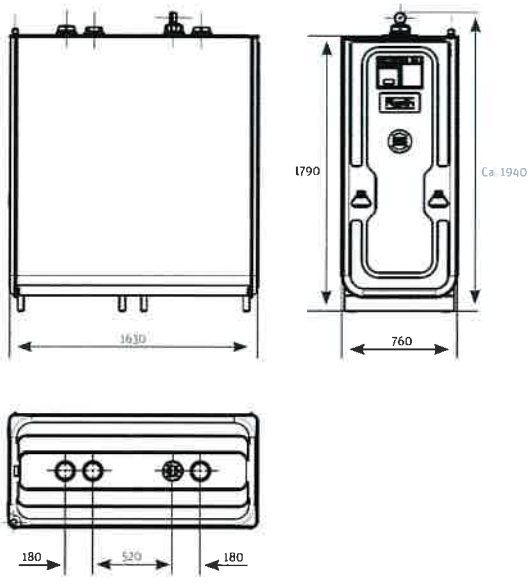

ROTH SVERIGE AB
Höjdrodergatan 22
212 39 Malmö
Tel. +46 40534090
Fax +46 40534099
E-mail: service@roth-sverige.se
roth-sverige.se