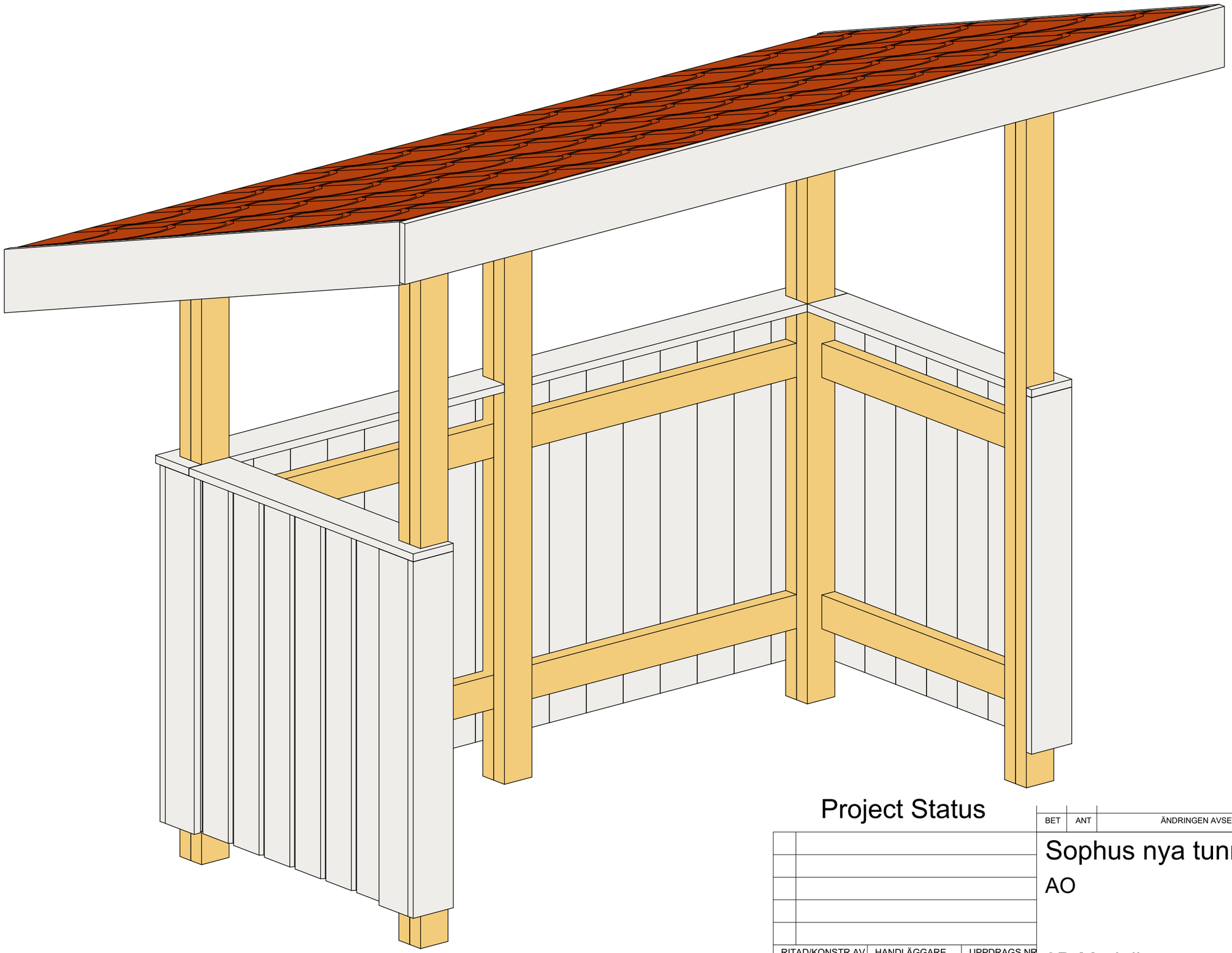

Project Status

BET	ANT	ÄNDRINGEN AVSER	DATUM	SIGN

Sophus nya tunnor 2x1m

AO

3D Modell

SKALA

RITAD/KONSTR AV	HANDLÄGGARE	UPPDRAGS.NR
ROER	PI	1:B

ORT/DATUM	ANSVARIG	KOD/TYP/POS	RITNINGSNUMMER	ÄNDR BET
241114	RE		A01	

2025-05-09 08:56:31 C:\Users\ROER01\Documents\Mina modeller\Sophus 2 ggr 1 meter.rvt

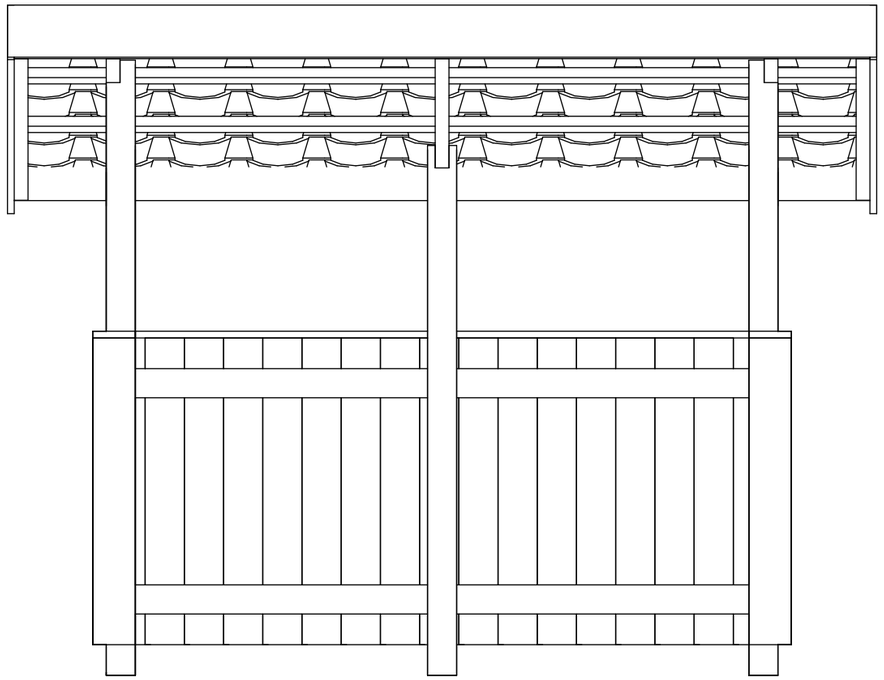

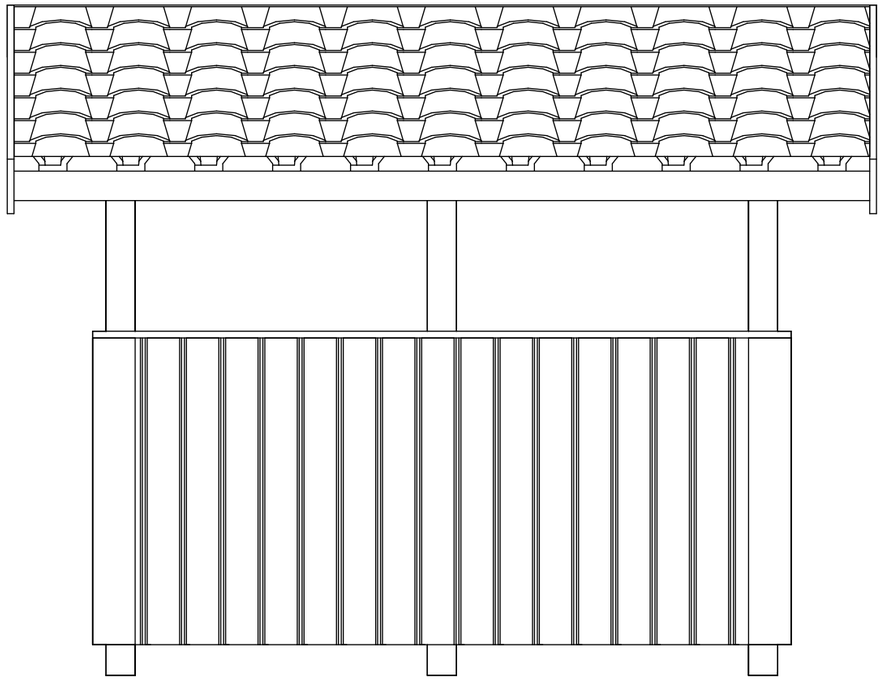

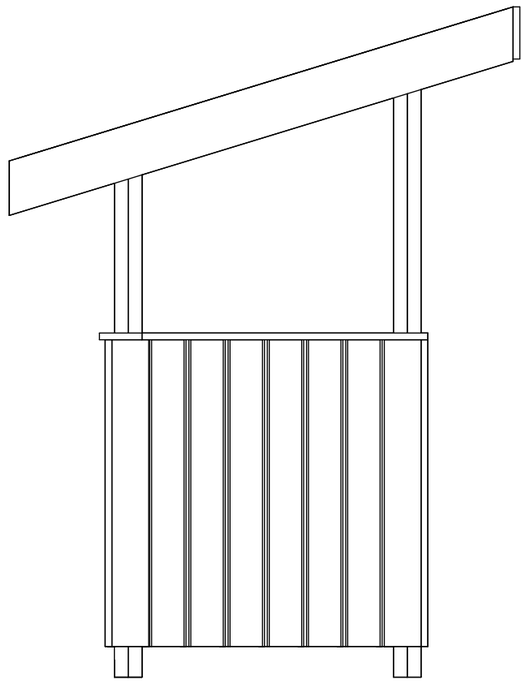

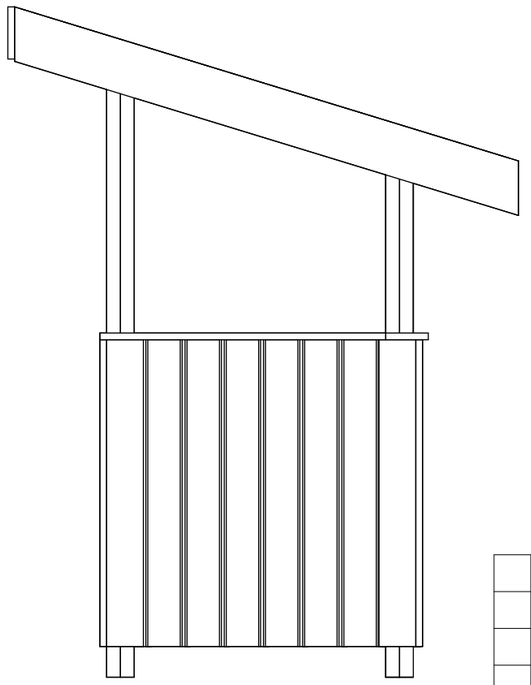

C:\Users\ROER01\Documents\Mina modeller\Sophus 2 ggr 1 meter.rvt

2025-05-09 08:56:52

Project Status

BET	ANT	ÄNDRINGEN AVSER	DATUM	SIGN

Sophus nya tunnor 2x1m

AO

RITAD/KONSTR AV	HANDLÄGGARE	UPPDRAGS.NR
ROER	PI	1:B

Fasadritning

SKALA

ORT/DATUM	ANSVARIG	KOD/TYP/POS	RITNINGSNUMMER	ÄNDR BET
241114	RE		A02	

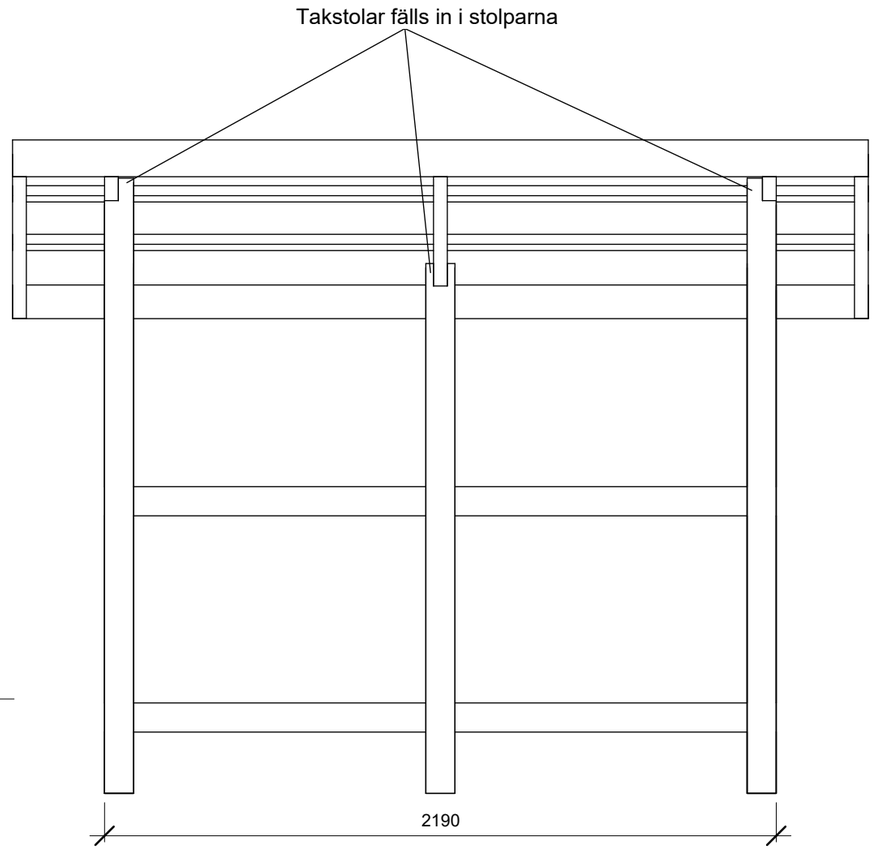

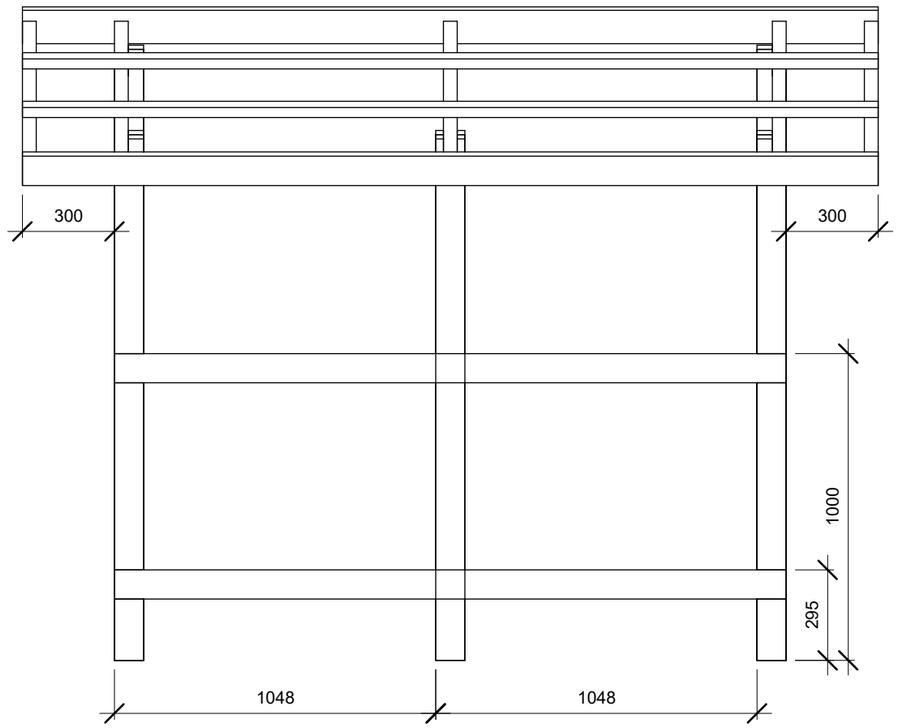

Material

Stolpar

45 x 95 tryckimpregnerat

Spikregel

45 x 95

Tak

Takstolar 45 x 70
yttre ram 45 x 120
Gles 34 x 70
Vindskivor 22 x 120
(eller efter tycke)

Panel

Dubbelfasspånt 22 x 145
Knutar och bröstning efter tycke.

Höjd på panel kan variera. Om husets väggar ska helkläs med panel lägg in extra spikreglar

2025-05-09 08:57:13 C:\Users\ROER01\Documents\Mina modeller\Sophus 2 ggr 1 meter.rvt

Project Status

BET	ANT	ÄNDRINGEN AVSER	DATUM	SIGN

Sophus nya tunnor 2x1m

AO

Fram & Baksida

SKALA 1 : 20

RITAD/KONSTR AV	HANDLÄGGARE	UPPDRAGS.NR
ROER	PI	1:B

ORT/DATUM	ANSVARIG	KOD/TYP/POS	RITNINGSNUMMER	ÄNDR BET
241114	RE		K101	

Anpassa glespanelens avstånd efter vilken takbeklädnad sophuset ska ha, (TPR, "Plegel", betong/tegelpannor)

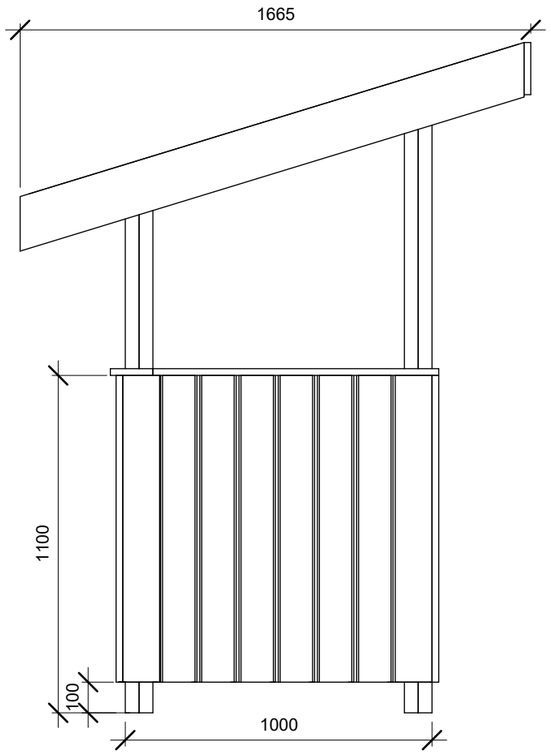

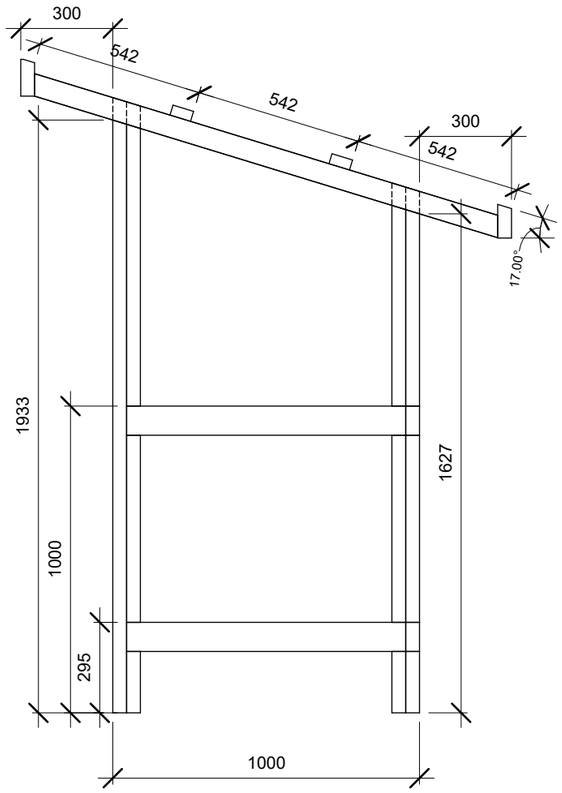

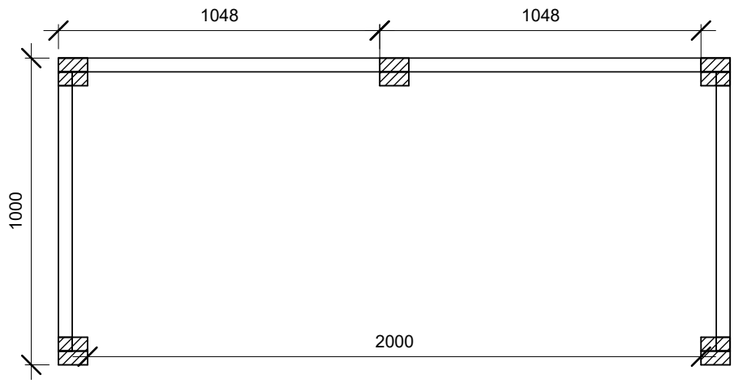

Project Status

BET	ANT	ÄNDRINGEN AVSER	DATUM	SIGN

Sophus nya tunnor 2x1m

AO

Gavlar + stolpverk SKALA 1 : 20

RITAD/KONSTR AV	HANDLÄGGARE	UPPDRAGS.NR
ROER	PI	1:B

ORT/DATUM	ANSVARIG	KOD/TYP/POS	RITNINGSNUMMER	ÄNDR BET
241114	RE		K102	

2025-05-09 08:57:37 C:\Users\ROER01\Documents\Mina modeller\Sophus 2 ggr 1 meter.rvt