Malmö stad

10 ST NSU10 80 – 70 – 65

TYP: B1 MÄRKT ÄNDA PLAC PÅ PELARTOP P1. MÄRKES: B1

SVETSMÅTT:

DIAGONAL	ÖVERRAM RYGG	ÖVERRAM FLÄNS	ÖVERRAM TVÄR 1	ÖVERRAM TVÄR 2	UNDERRAM RYGG	UNDERRAM FLÄNS	UNDERRAM TVÄR 1	UNDERRAM TVÄR 2
17 47	5– 80	3– 55		3– 50	5– 65		4– 45	4– 65
1 31	SE NOCKDETALJ				SE NOCKDETALJ			
14 15 44 45	4– 95		3– 35			4– 50	3– 35	4– 50
12 42	4– 50		4– 40		4– 50	4– 40		
2 32	4– 40	3– 35			4– 40	3– 35		
ÖVR DIAG	4– 40		3– 35				3– 35	4– 40
VERT			3– 40				3– 40	

1–88221

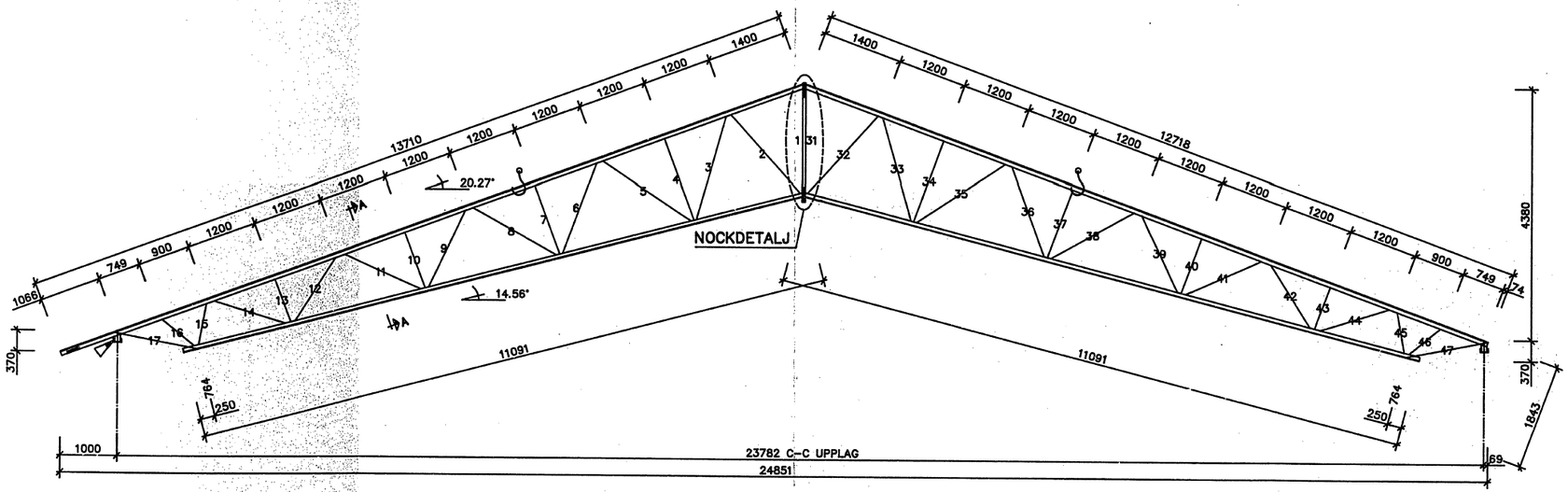

INSTRUKTION OM IHOPSKRUVNING AV TAKSTOLSHALVOR

FÖRBANDEN MED M20–SKRUV I 10.9 KVALITET UTFÖRES SOM FÖRSPÄNDA SIF–FÖRBAND.

OBS! BRICKA SKALL PLACERAS PÅ BÅDE SKRUV– OCH MUTTERSIDA.

SKARVPLATTORNA ÄR PARVIS MÄRKTA 1,2,...O.S.V.– TAKSTOLSHALVOR MED SAMMA MÄRKNUMMER IHOPMONTERAS MED VARANDRA.

TJOCKA FÄRGSKIKT FÅR EJ FINNAS PÅ ANLIGGNINGSYTORNA.

SKRUVENS GÄNGOR SAMT ROTERANDE ANLÄGGNINGSYTOR SKALL VAXAS.

ÅTDRAGNINGEN AV SKRUVARNA UTFÖRES MED BÖRJAN I CENTRUM AV FÖRBANDET OCH SEDAN VÄXELVIS UT MOT FÖRBANDETS ÄNDAR.

SKRUVARNA SPÄNNS FÖRST SÅ ATT FÖRBANDETS DELAR HAR GOD ANLIGGNING MOT VARANDRA OCH MED UNGEFÄR SAMMA SPÄNNING I VARJE SKRUV, MOTSVARANDE NORMAL ÅTDRAGNING (M= 270 Nm).

DET INBÖRDES LÄGET FÖR VARJE MUTTER MÄRKERAS.

DÄREFTER FÖRSPÄNNS SKRUVARNA YTTERLIGARE 1/4 VARV (90°).

MUTTER SÄKRAS MOT LOSSNING, T.EX. MED KRAFTIGA KÖRNSLAG.

3

UPPLAGSDETALJ

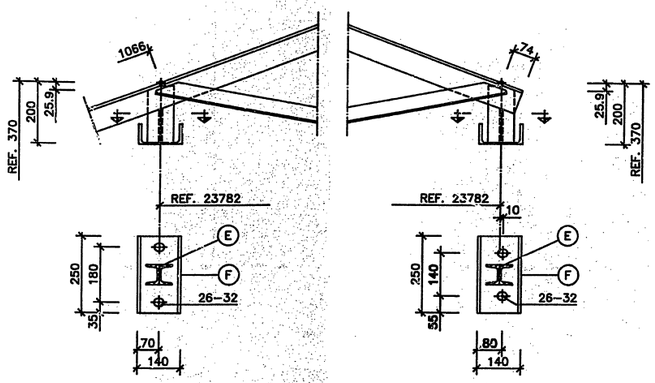

SVETS ENL. S4–408

ÖVERRAM: L1: a4▷70
L2: a4▷0

SNITT A–A

4 FÖR ATT UNDVIKA UTKNÄCKNING AV UNDRE RAMSTÅNG VID VINDLYFT, FORDRAS ATT TAKPLÅTEN INFÄSTES MED MINST EN 6.3 mm SKRUV I VARJE VÅGDAL, OCH ATT SKRUVARNA PLAC. I SICK–SACK LÄNGS ÖVERRAMEN. (ALT. KAN MOTSVARANDE SKJUTSPIK ANVÄNDAS)

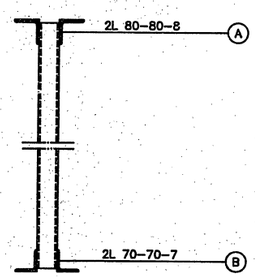

NOCKDETALJ

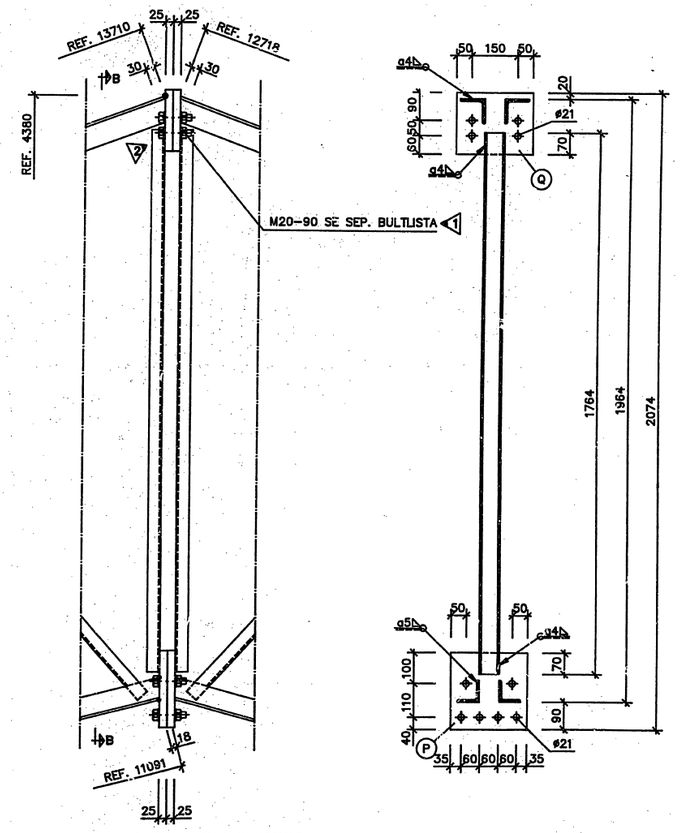

SKRAVPLATTOR ULTRALJUDS PROVAS

SNITT B–B

0 0,02 0,04 0,06 0,08 0,10 0,12 0,14 0,16 Meter

FÖRESKRIFTER

BESTÄMMELSER:
BSK 94, BKR 94

UTFÖRANDE:
SÄKERHETSKLASS 3
UTFÖRANDEKLASS QC
SKÄRKLASS SK1
SVETSKLASS WC — Se sep. sve
SKRUVFÖRBANDSKLASS S1 (SKARV SIF)

MATERIAL:
STÅL SE STYCKLISTA
ELEKTRODER ENL. S4–401

KONTROLL:
GRUNDKONTROLL
TILLÄGGSKONTROLL } Se sep. kor

YTBEHANDLING M3
SLUNGRENSNING: Sa 2.5
MÅLNING: PRIMERTÅCK 480 RG — 160 mym
KULÖR: NCS 3070–R90B
MÅLNINGSYTA: 43 m2

LASTER:
EG. VIKT TAK : 0.35 kN/m2
INSTÄLLATIONER : 0.10 kN/m2
SNÖZON : 1
VINDLAST qk : 0.74 kN/m2
+SNÖFICKA:
qs = 0.6 kN/m2
L = 11.9 m

BELASTNINGSBREDD: 6.00 m — Kf= 1.1
EGENVIKT BALK: 1290 kg/st

TILLVERKNING:
TOLERANS LÄNGD ±12 mm
ÖVERHÖJNING 0 mm

AVSTYVNING ENL. S4–405
ÖVERRAM : 1 ST ENL. FIGUR
UNDERRAM: –

HÄNVISNINGAR: S4–403, S4–409, S4–4

MONTERING:

TRYCKSTRÄVA
FIXPUNKT

NÄR FACKVERKSBALKEN PLAC. PÅ SINA PELA SKALL FACKVERKETS ÖVERRAM STAGAS ENL. FÖR ATT FÖRHINDRA UTKNÄCKNING I SIDLED. EV. MINDRE SIDOKROKIGHET JUSTERAS UNDER FÖLJANDE TAKMONTAGET.

AVSER FACKVERKSHALVANS TYNGDPUNKT SEPARATA DELAR.
VID LYFT AV HELA FACKVERKET, KOPPLAS NÄRMARE BALKMITT FÖR ATT UNDVIKA ST

FACKVERKETS SPÄNNVID HAR MINSKATS MED OCH LUTNINGEN HAR ÖKATS MED 0.27°.
PELARNA SKALL LUTAS 14mm INÅT VID MON ATT SENARE HAMNA I VERTIKALT LÄGE.

MALMÖ STADSBYGGNADSNÄMND
GRANSKNINGSBESKED
ÅTERLEDNING TILL ERINRAN
HAR EJ FRAMKOMMIT
GRANSKNINGSANMÄRKNINGAR ENLIGT BILAGA NR 5
DATUM 96-10-30 NR Ko 0249 LITT A

MALMÖ STADSBYGGNADSNÄMND
1996 -03- 05
Dnr

KONTROLL VID MONTAGE, UTFÖRD AV ANSV. ARB.–LEDAR

		ANM.
1▷	ANTAL OCH KVALITET	
2▷	BRICKOR PÅ BÅDA SIDOR	
3▷	ÅTDRAGNING	
4▷	INFÄSTN. AV TAKPLÅT	

KONTROLLEN SKALL GÖRAS PÅ MINST 2 ST FA BALKAR, OCH UTÖKAS VID FÅTRAFFADE FELAK

1808/88 SBS

Ingrepp (häftagning etc.) på balkarna får ej gö MAKU:s medgivande.

Det.nr	Ant.	Benämning	Material	Dimension	An
Q	2	BULTPLATTA	S 355	PL 250–25	L= 200
P	2	BULTPLATTA	S 355	PL 250–25	L= 250
O	1	AVSTYVNING	S 355	UNP 65–42	L= 200
F	2	UPPLAG	S 355	UPE 140–65	L= 250
E	2	UPPLAG	S 355	VKR 100–50–5	
ÖVR	30	DIAGONAL	S 355	UNP 65–42	
17,47	4	DIAGONAL	S 355	L 50–50–5	
B	4	UNDERRAM	S 355	L 70–70–7	L= 11091
A	4	ÖVERRAM	S 355	L 80–80–8	L= 13715

Nr	Ändring	Datum	Inf
B	DIAGONALER	960124	J.S.
A	C–C UPPLAG	960111	J.S.

Konstr. J.S. Ritad Datum 1995–12

MAKU Verkstadsgatan 15 S–502 60 BORÅS SVERIGE

MÖLLEDALSSKOLAN 1, ÖVNINGSHALL, MALMÖ

Utfört Ritn.–nr 1–88221

Utskriftsskala 1:2

DENNA RITNING FÅR EJ UTAN VÅRT MEDGIVANDE KOPIERAS, DOS FÖR EJ HELLER INLÄMNAS ANNAN ELLER OBEHÖRIG ANVÄNDAS. ÖVERTRÄDELSE MEDFÖR BEHÖVAS MED STÖD AV GÄLLANDE LAG.